XUMA-01NS-MCDN.1

English	Technical data
01 Power	2.9 kW | 9895 BTU/h
02 Frequency	50 Hz
03 Electric nominal heat input	2.9 kW | 9895 BTU/h
04 Microwave circuit power	1 kW | 3412 BTU/h
05 Microwave power output	1 kW | 3412 BTU/h
06 Power supply cable type	H07RN-F
07 Voltage Power cable section Circuit breaker	220-240V ~1PH+PE 3G x 1,5 mm^2 13 A I1 12.5 A In 12.5 A
08 Cable | Plug | El. Conn. mode	✓ | Inglese BS1363 | -
09 RCD / GFCI	A
13 Cavity dimensions (w x d x h)	315 x 320 x 210 mm 12-3/8" x 12-5/8" x 8-1/4"
14 Max. food load	3 kg | 7 lbs
15 Max. temperature	280 °C | 536 °F
16 IP protection class	X4
17 Data connection	Wifi 2,4 GHz
18 Communication protocol	WPA 2 - Personal

Terms and conditions of installations - Observe all local specific standard and regulations for installation and operations.

Italiano
01 Potenza
02 Frequenza
03 Potenza termica nominale elettrica
04 Potenza circuito microonde
05 Potenza microonde in uscita
06 Tipo cavo alimentazione
07 Tensione Sezione cavi alimentazione Magnetotermico
08 Cavo | Spina | Modalità connessione elettrica
09 RCD / GFCI
13 Dimensioni camera cottura (l x p x h)
14 Max. peso pieno carico
15 Temperatura max.
16 Grado protezione IP
17 Data connection
18 Protocollo di comunicazione

Espanol
01 Potencia
02 Frecuencia
03 Potencia térmica nominal eléctrica
04 Potencia del circuito de microondas
05 Potencia de microondas
06 Tipo de cable de alimentación
07 Voltaje Sección del cable de alimentación Disyuntor
08 Cable | Enchufe | Modo de conexión eléctrica
09 RCD / GFCI
13 Dimensión de la cavidad (w x d x h)
14 Carga máxima de alimentos
15 Temperatura máxima
16 Grado de protección IP
17 Data connection
18 Protocolo de comunicación

Français
01 Puissance électrique
02 Fréquence
03 Puissance calorifique nominale électrique
04 Puissance du circuit micro-ondes
05 Puissance de sortie micro-ondes
06 Type de câble d'alimentation
07 Tension Section câbles d'alimentation Disjoncteur
08 Câble | Prise | Branchement électrique
09 RCD / GFCI
13 Dimension de la cavité (l x p x h)
14 Charge max. des aliments
15 Température max.
16 Niveau de protection IP
17 Data connection
18 Protocole de communication

Deutsch
01 Elektrische Leistung
02 Frequenz
03 Elektrische Nennwärmeleistung
04 Leistung der Mikrowellenschaltung
05 Leistung der Mikrowelle
06 Stromkabel Typ
07 Spannung Stromkabel Teil Sicherung
08 Leitung | Stecker | Elektrischer Verbindungsmodus
09 RCD / GFCI
13 Abmessungen des Hohlraums (B x T x H)
14 Maximale Beladungskapazität
15 Maximale Temperatur
16 IP-Schutzart
17 Data connection
18 Kommunikations-Protokoll

Русский
01 Мощность
02 Частота
03 Номинальная электрическая потребляемая мощность
04 Мощность СВЧ цепи
05 Выходная мощность микроволн
06 Тип силового кабеля
07 Напряжение Сечение силового кабеля Токовый автомат
08 Кабель | Вилка | вид электрического соединения
09 RCD / GFCI
13 Габариты камеры (ш x г x в)
14 Максимальная загрузка
15 Максимальная температура
16 Класс защиты IP
17 Data connection
18 Протокол передачи данных

中文
01 功率
02 频率
03 电额定热输入
04 微波电路电源
05 微波功率输出
06 电源电缆类型
07 电压 电源电缆截面 断路器
08 电缆和插头 | 电气连接方式
09 RCD / GFCI
13 腔室尺寸 (宽 x 深 x 高)
14 最大食物负荷
15 最高温度
16 IP保护等级
17 Data connection
18 通讯协议

Português
01 Potência
02 Frequência
03 Potência térmica nominal elétrica
04 Potência do circuito de microondas
05 Potência de saída de microondas
06 Tipo de cabo de alimentação
07 Tensão Seção de cabos de alimentação Disjuntor
08 Cabo | Plugue | Modo de Conexão Elétrica
09 RCD / GFCI
13 Dimensão de cavidade (c x l x a)
14 Max. capacidade de alimento
15 Max. temperatura
16 Grau de proteção IP
17 Data connection
18 Protocolo de comunicação

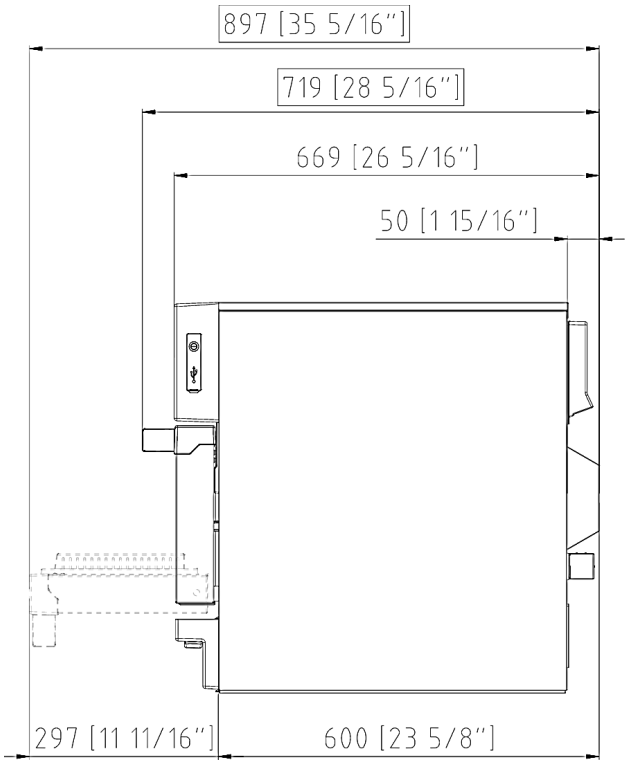
897 [35 5/16"]
719 [28 5/16"]
669 [26 5/16"]
50 [1 15/16"]
297 [11 11/16"]
600 [23 5/8"]

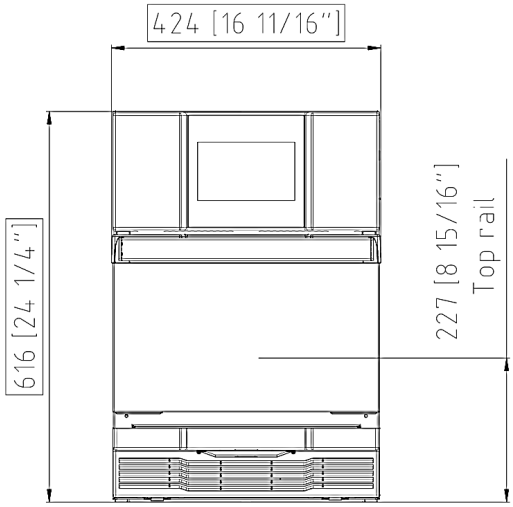
424 [16 11/16"]
616 [24 1/4"]
227 [8 15/16"]
Top rail

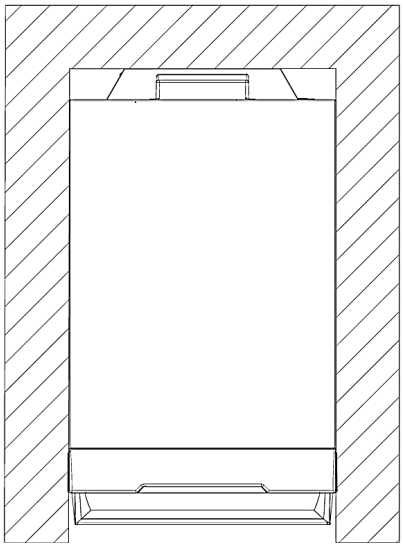

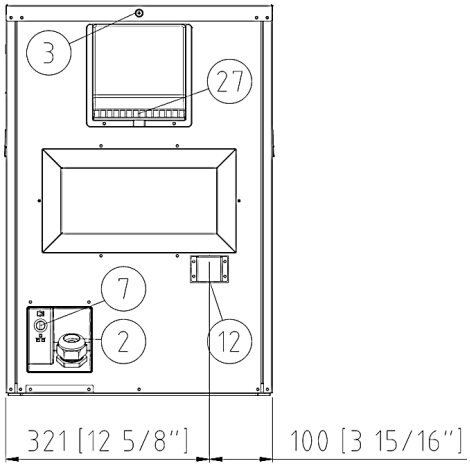
3
27
7
2
12
321 [12 5/8"]
100 [3 15/16"]

	English	Italiano	Español	Français	Deutsch
02	Electrical connection	Allacciamento elettrico	Conexión eléctrica	Raccordement électrique	Elektrischer Anschluss
08	Water connection	Allacciamento idrico	Conexión de agua	Raccordement à l'eau	Wasseranschluss
09	Gas connection	Allacciamento gas	Conexión de gas	Raccordement au gaz	Gasanschluss
11	Water drain	Scarico acqua	Desagüe del agua	Evacuation	Abflussrohr
12	Smoke exhaust	Scarico fumi	Salida de humos	Aspiration des fumées	Abluftrohr
13	Accessories connection	Collegamento accessori	Conexión de accesorios	Connexion des accessoires	Anschluss des Zubehörs
30	Combustion fumes	Fumi di combustione	Gases de combustión	Fumées de combustion	Abgasse
31	Air inlet	Ingresso aria	Entrada de aire	Entrée d'air	Lufteinlass

	Русский	中文	Português
02	Электрическое подключение	电源连接	Conexão elétrica
08	Подключение к воде	水连接	Conexão hídrica
09	Подключение к газу	燃气连接	Conexão gás
11	Выход воды	排水	Saída de água
12	Выход газов	排烟	Saída de fumaça
13	Подключение аксессуаров	配件连接	Conexão de acessórios
30	Продукты горения	燃烧烟雾	Fumaça de combustão
31	Воздухозаборник	空气入口	Entrada de ar

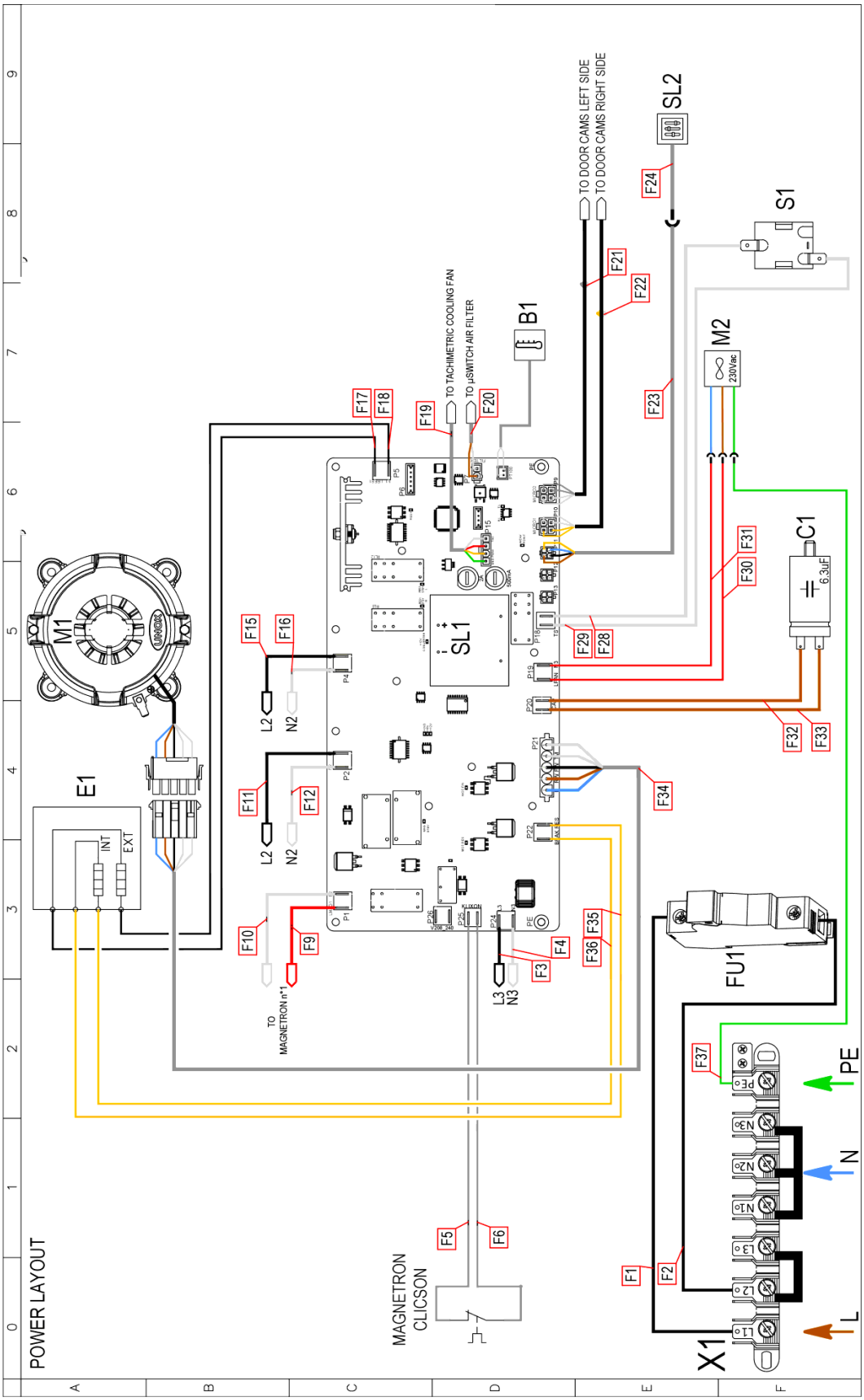
POWER LAYOUT
M1
E1
INT
EXT
L2
N2
F15
F16
F11
F12
F10
F9
TO MAGNETRON n°1
F17
F18
F19
TO TACHIMETRIC COOLING FAN
TO µSWITCH AIR FILTER
F20
B1
TO DOOR CAMS LEFT SIDE
TO DOOR CAMS RIGHT SIDE
F21
F22
SL2
F24
S1
M2
230Vac
F23
SL1
F29
F28
F31
F30
C1
6.3uF
F32
F33
F34
F35
F36
F4
F3
L3
N3
FU1
F37
PE
N
L
F5
F6
MAGNETRON
CLICSON
F1
F2
X1

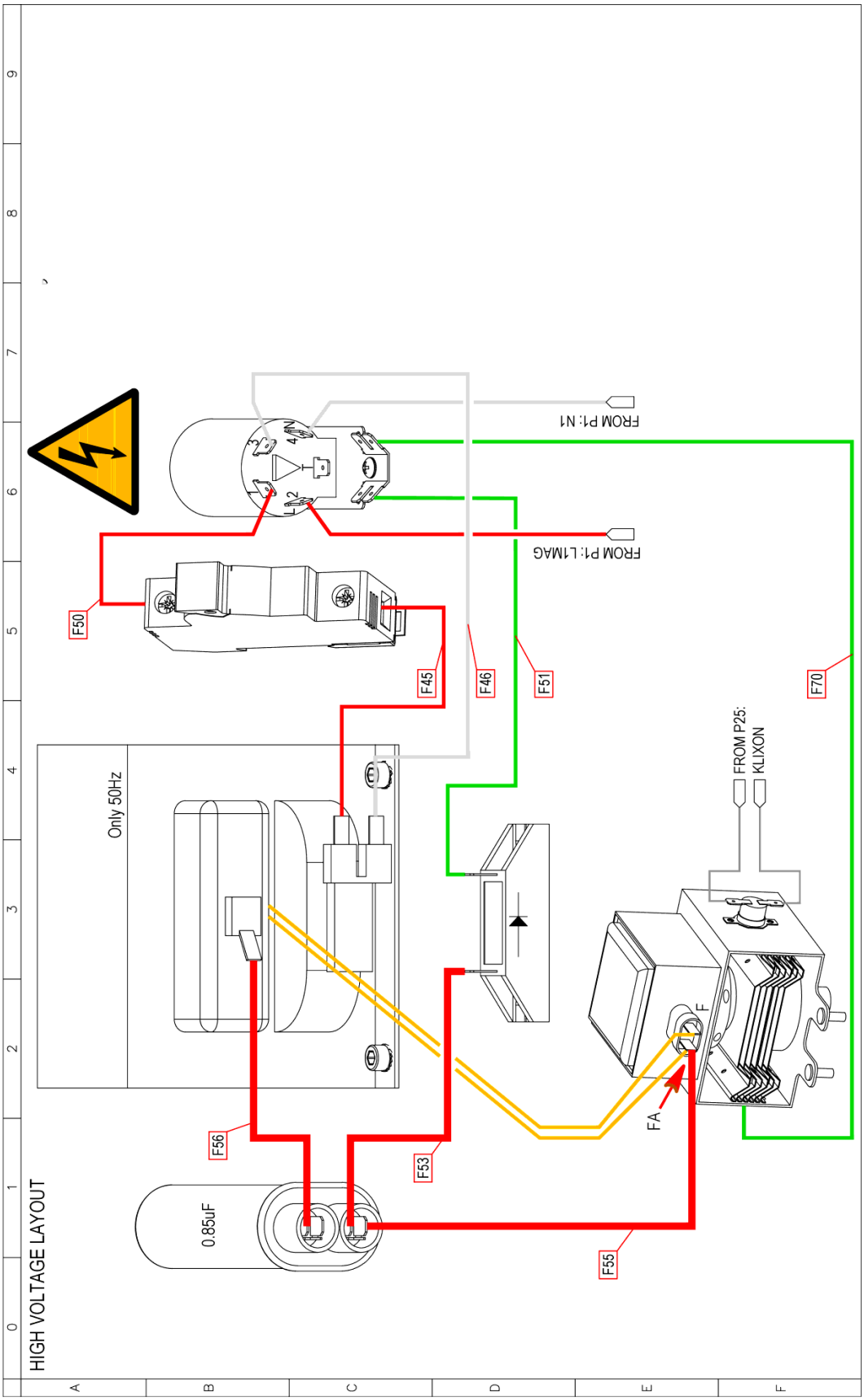
HIGH VOLTAGE LAYOUT
Only 50Hz
0.85uF
F56
F53
F55
F50
F45
F46
F51
F70
FROM P1: L1MAG
FROM P1: N1
FROM P25:
KLIXON
FA
F

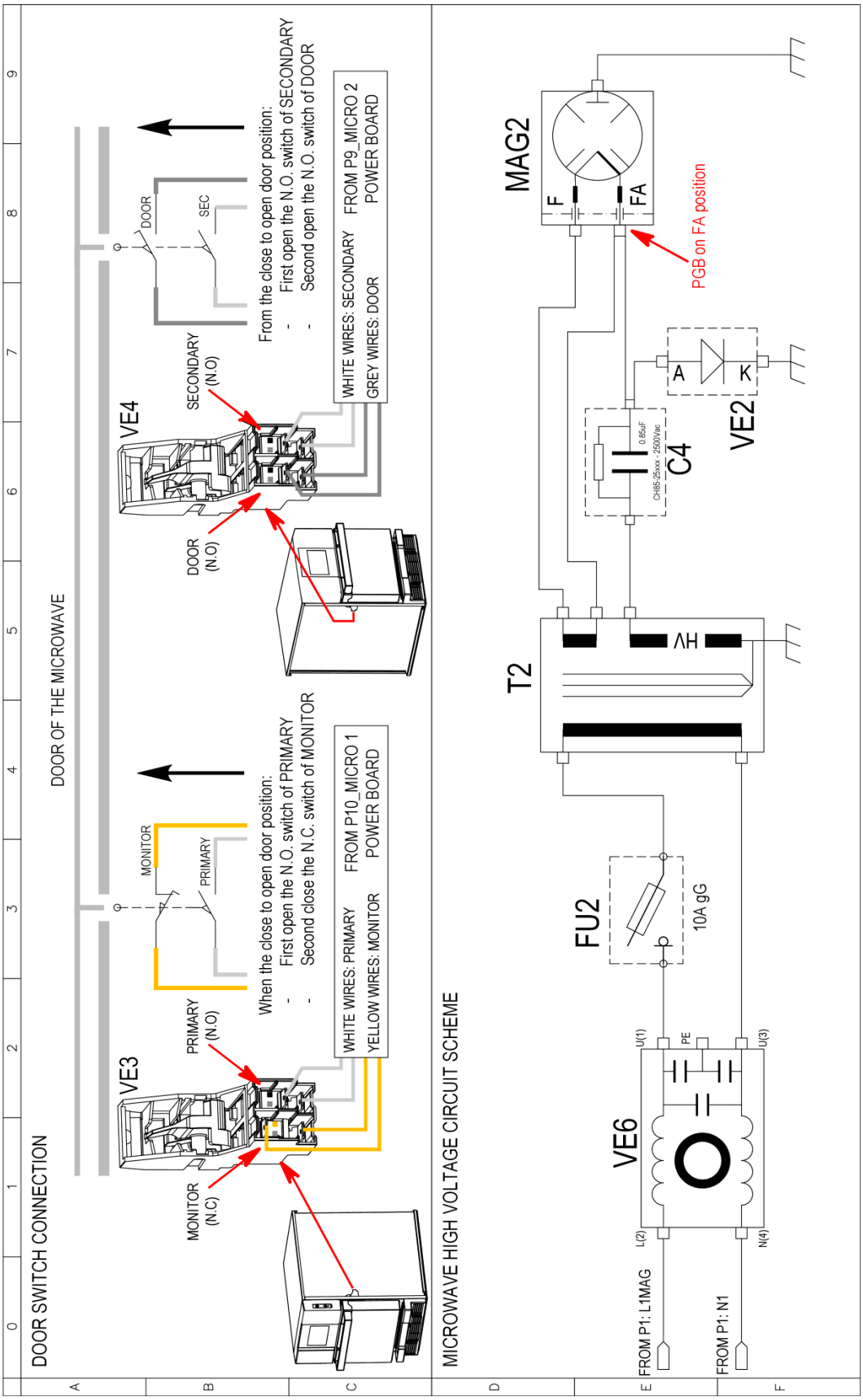
DOOR SWITCH CONNECTION
DOOR OF THE MICROWAVE
VE3
MONITOR (N.C)
PRIMARY (N.O)
MONITOR
PRIMARY
When the close to open door position:
- First open the N.O. switch of PRIMARY
- Second close the N.C. switch of MONITOR
WHITE WIRES: PRIMARY
YELLOW WIRES: MONITOR
FROM P10_MICRO 1
POWER BOARD
VE4
DOOR (N.O)
SECONDARY (N.O)
DOOR
SEC
From the close to open door position:
- First open the N.O. switch of SECONDARY
- Second open the N.O. switch of DOOR
WHITE WIRES: SECONDARY
GREY WIRES: DOOR
FROM P9_MICRO 2
POWER BOARD
MICROWAVE HIGH VOLTAGE CIRCUIT SCHEME
FROM P1: L1MAG
FROM P1: N1
L(2)
N(4)
U(1)
U(3)
PE
VE6
FU2
10A gG
T2
HV
MAG2
F
FA
PGB on FA position
C4
0.65uF
CH85-25xxx - 2500Vac
VE2
A
K

PLUG MODEL CONFIGURATION

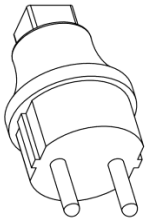

CEE 7/7 (Schuko)
Plug for European model :
- XEMA-01NS-MCDN (50Hz)
- XEMA-01NS-MCDS (60Hz)

AS/NZS 3112 (AU 2-15P)
Plug for Australian model :
- XOMA-01NS-MCDN (50Hz)

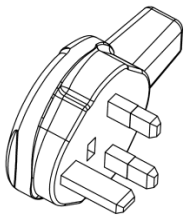

BS1363 Plug for British model :
- XUMA-01NS-MCDN (50Hz)

Sigle	ITALIANO	ENGLISH	FRANCAIS	ESPAÑOL	DEUTSCH
C1	CONDENSATORE	MOTOR CAPACITOR	CONDENSATEUR	CONDENSADOR	KONDENSATOR
FU1,FU2	PORTAFUSIBILE CH10	FUSE HOLDER CH10	PORTE-FUSIBILE CH10	PORTAFUSIBILES CH10	SICHERUNGSHALTER CH10
SL1	SCHEDA POTENZA	POWER CARD	CARTE DE PUISSANCE	TARJETA POTENCIA	POWERPLATINE
X1	MORSETTIERA 6P+PE	TERMINAL BLOCK 6P+PE	BORNIER 6P+PE	CONECTOR 6P+PE	KLEMMLEISTE 6P+PE
B1	SONDA CAMERA	TEMPERATURE PROBE	SONDE DE CHAMBRE	SONDA CAMARA	GARRAUMTEMPERATURFUHLER
E1	ELEMENTO RISCALDANTE	HEATING ELEMENT	ELEMENT DE CHAUFFAGE	RESISTENCIA DE CALEFACCIÓN	HEIZUNG
M1	MOTORE	MOTOR	MOTEUR	MOTOR	MOTOR
M2	VENTOLA RAFFREDDAMENTO 230V	COOLING FAN 230V	TURBINE DE REFROIDISSEMENT 230V	TURBINA DE REFRIGERACION 230V	LÜFTER 230V
S1	TERMOSTATO SICUREZZA	SAFETY THERMOSTAT	THERMOSTAT DE SECURITE	TERMOSTATO DE SEGURIDAD	SICHERHEITS THERMOSTAT
SL2	SCHEDA CONTROLLO	CONTROL BOARD	CARTE DE CONTROLE	TARJETA DE CONTROL	KONTROLL PLATINE
VE3	MICROINTERRUTTORE SICUREZZA	SAFETY MICROSWITCH	MICRORUPTEUR DE SÉCURITÉ	MICROINTERRUPTOR DE SEGURIDAD	SICHERHEITSMIKROSCHALTER
VE4	MICROINTERRUTTORE SICUREZZA	SAFETY MICROSWITCH	MICRORUPTEUR DE SÉCURITÉ	MICROINTERRUPTOR DE SEGURIDAD	SICHERHEITSMIKROSCHALTER
C4	CONDENSATORE HV	HV CAPACITOR	CONDENSATEUR HV	CONDENSADOR HV	KONDENSATOR HV
MAG2	MAGNETRON	MAGNETRON	MAGNETRON	MAGNETRON	MAGNETRON
T2	TRASFORMATORE HV	HV TRANSFORMER	TRANSFORMATEUR HV	TRANSFORMADOR DE HV	HV-TRANSFORMATOR
VE2	DIODO HV	HV DIODE	DIODE HV	DIODO HV	HV DIODE
VE6	FILTTRO EMI	EMI FILTER	FILTRE EMI	FILTRO EMI	EMI-FILTER